МІНІСТЕРСТВО ОСВІТИ І НАУКИ УКРАЇНИ

ЧЕРКАСЬКИЙ ДЕРЖАВНИЙ ФАХОВИЙ БІЗНЕС-КОЛЕДЖ

ОСВІТНЬО-ПРОФЕСІЙНА ПРОГРАМА

ОБЛІК І ОПОДАТКУВАННЯ

фахової передвищої освіти

ГАЛУЗЬ ЗНАНЬ	D «Бізнес, адміністрування та право»
СПЕЦІАЛЬНІСТЬ	D1 «Облік і оподаткування»
КВАЛІФІКАЦІЯ	Фаховий молодший бакалавр з обліку і оподаткування

Затверджена Педагогічною радою
протокол від 10.04.2025 № 02-24/25.

Введена в дію з 1 вересня 2025 р.
наказом директора від 10.04.2025 р. № 63.

Внесено зміни Педагогічною радою
протокол від 19.03.2026 р. №5-25/26.

Вводиться в дію з 1 вересня 2026 р.
наказом директора від 20.03.2026 р. № 51

Внесено зміни Педагогічною радою
протокол від 28.08.2026 р. №1-26/27.

Вводиться в дію з 1 вересня 2026 р.
наказом директора від 28.08.2026 р. № 124

Директор _____ Олег КУКЛІН

Черкаси 2025

ЛИСТ-ПОГОДЖЕННЯ
освітньо-професійної програми
«Облік і оподаткування»

Рівень освіти фахова передвища
Галузь знань D «Бізнес, адміністрування та право»
Спеціальність D1 «Облік і оподаткування»

1. Розглянуто та схвалено ЦК економіки, управління та адміністрування
протокол № 4 від 18 березня 2025 р.

2. Розглянуто та затверджено Методичною радою
протокол № 05-24/25 від 09 квітня 2025 р.

3. Моніторинг та періодичний перегляд: зміни до освітньо-професійної програми внесено з урахуванням звіту про результати акредитаційної експертизи б/н від 03.12.2025 року.

- Зміни розглянуто та схвалено ЦК економіки, управління та адміністрування протокол № 7 від 12 березня 2026 р.
- Зміни розглянуто та схвалено Методичною радою
протокол № 5 від 16 березня 2026 р.

- Зміни розглянуто та схвалено ЦК економіки, управління та адміністрування протокол № 1 від 25.08.2026 р.
- Зміни розглянуто та затверджено Методичною радою протокол № 1 від 26.08.2026 р.

4. Рецензії-відгуки зовнішніх стейкхолдерів
Романовська О. Заступник керівника департаменту управління персоналом ТОВ «Аптів Сервіс Україна»
Ковтун Н. Головний бухгалтер ТОВ «АГРІ 2.0 Точне землеробство»

5. Участь здобувачів освіти: Проєкт оновленої програми обговорено та погоджено з органами студентського самоврядування Черкаського державного фахового бізнес-коледжу.

ПЕРЕДМОВА

Освітньо-професійна програму розроблено на основі стандарту фахової передвищої освіти зі спеціальності 071 Облік і оподаткування галузі знань 07 Управління та адміністрування, освітньо-професійного ступеня «фаховий молодший бакалавр», затвердженого та введеного в дію наказом МОН України від 22.06.2021 р. № 698.

Програма розроблена проєктною групою циклової комісії економіки, управління та адміністрування Черкаського державного фахового бізнес-коледжу:

1. Шільвінська Ольга Леонардівна, викладач бухгалтерського обліку, спеціаліст вищої категорії, викладач-методист;
2. Глигало Наталія Анатоліївна, викладач бухгалтерського обліку, спеціаліст вищої категорії, старший викладач;
3. Кулик Юлія Миколаївна, викладач бухгалтерського обліку, спеціаліст вищої категорії, старший викладач;
4. Побережська Олександра, гр. 1О-23, здобувачка освіти за освітньо-професійною програмою "Облік і оподаткування".

Програму розроблено з урахуванням рекомендацій провідних компаній регіону, що спеціалізуються на аудиті та фінансовому контролі та ключових стейкголдерів, що забезпечує практикоорієнтованість навчання та високу конкурентоспроможність випускників на ринку праці.

1. Опис освітньо-професійної програми фахового молодшого бакалавра «Облік і оподаткування» зі спеціальності D1 «Облік і оподаткування» галузі знань D «Бізнес, адміністрування та право»

1. Загальна інформація	
Повна назва закладу фахової перед вищої освіти	Черкаський державний фаховий бізнес-коледж
Освітньо - професійний ступінь	фаховий молодший бакалавр
Освітня кваліфікація	фаховий молодший бакалавр з обліку і оподаткування
Професійна кваліфікація	не надається
Кваліфікація в дипломі	Освітньо-професійний ступінь – фаховий молодший бакалавр Спеціальність – D1 «Облік і оподаткування» Освітньо-професійна програма – Облік і оподаткування
Форма здобуття освіти	інституційна (очна)
Рівень кваліфікації згідно з Національною рамкою кваліфікацій	НРК України – 5 рівень
Офіційна назва освітньо-професійної програми	Облік і оподаткування
Обсяг кредитів ЄКТС, необхідний для здобуття ступеня фахового молодшого бакалавра	120 кредитів ЄКТС основі повної загальної середньої освіти (профільної середньої освіти)
Термін дії освітньо-професійної програми	До введення освітнього стандарту фахової передвищої освіти за спеціальністю D1 «Облік і оподаткування»
Вимоги до осіб, які можуть розпочати навчання за програмою	Наявність базової середньої освіти, повної загальної середньої освіти або ОКР кваліфікованого робітника
Мова викладання	Українська
Інтернет адреса постійного розміщення опису освітньої програми	http://csbc.edu.ua/programs.php
2. Мета освітньо-професійної програми	
Формування у здобувача фахової передвищої освіти професійних знань та компетентностей, достатніх для успішного виконання професійних обов'язків у сфері обліку і оподаткування та забезпечення його конкурентоспроможності на регіональному ринку праці	
3. Характеристика освітньої програми	
Предметна область	D Бізнес, адміністрування та право Спеціальність D1 «Облік і оподаткування» ***Об'єкт вивчення та/або діяльності:*** теоретичні, методичні, організаційні та практичні засади обліку, контролю та аналізу діяльності суб'єктів господарювання та їх оподаткування. ***Цілі навчання*:** підготовка фахівців, здатних розв'язувати типові спеціалізовані задачі та практичні проблеми у сфері обліку та оподаткування або у процесі навчання. ***Теоретичний зміст предметної області:*** поняття, категорії, теорії і концепції обліку, аналізу, контролю, оподаткування.

	Методи, методики та технології: загальнонаукові та спеціальні методи, методики, процедури організації і здійснення обліку, аналізу, контролю та оподаткування. ***Інструменти та обладнання:*** сучасні інформаційні системи і комп'ютерні технології, стандартні, спеціальні й галузеві пакети прикладних програм обліку, аналізу, контролю, оподаткування.
Обсяг кредитів ЄКТС, необхідних для здобуття ступеня фахової передвищої освіти	Обсяг освітньо-професійної програми фахового молодшого бакалавра на основі повної загальної середньої освіти (профільної середньої освіти) становить 120 кредитів ЄКТС. На основі базової середньої освіти здобувачі фахової передвищої освіти зобов'язані одночасно виконати освітню програму профільної середньої освіти, тривалість здобуття якої становить два роки. Освітня програма профільної середньої освіти професійного спрямування, що відповідає галузі знань та/або спеціальності, інтегрується з освітньо-професійною програмою фахового молодшого бакалавра. Мінімум 50 % обсягу освітньо-професійної програми має бути спрямовано на досягнення результатів навчання за спеціальністю, визначених Стандартом фахової передвищої освіти. Обсяг освітньо-професійної програми фахового молодшого бакалавра на основі професійної (професійно-технічної) освіти, фахової передвищої освіти або вищої освіти визначається ЧДБК з урахуванням визнання раніше здобутих результатів навчання. Обсяг такої програми становить не менше 50 % загального обсягу освітньо-професійної програми на основі профільної середньої освіти.
4. Придатність випускників до працевлаштування та подальшого навчання	
Придатність до працевлаштування	Фаховий молодший бакалавр з обліку і оподаткування підготовлений до роботи в різних галузях економіки та здатний виконувати зазначені професійні роботи у відповідності до Національного класифікатора України: «Класифікатор професій» ДК 003:2010: 3433 Бухгалтери та касири-експерти 3433 Асистент бухгалтера-експерта 3433 Бухгалтер 3433 Касир-експерт 3439 Інші технічні фахівці в галузі управління 3439 Ревізор 3439 Інспектор 3439 Інспектор з інвентаризації 3439 Інспектор-ревізор 3442 Інспектори податкової служби 3442 Державний податковий інспектор 3442 Ревізор-інспектор податковий А також обіймати інші посади, що характеризуються спеціальними професійними компетентностями відповідно до узагальненого об'єкта діяльності. Перелік посад, які може обіймати випускник, не є вичерпним.
Подальше навчання	Фаховий молодший бакалавр із спеціальності D1 «Облік і оподаткування» має право продовжити навчання на першому (бакалаврському) рівні вищої освіти

Академічні права випускників	Здобуття освіти за першим (бакалаврський) рівнем вищої освіти. Набуття додаткових кваліфікацій в системі освіти дорослих, у тому числі післядипломної освіти
5. Викладання та оцінювання	
Викладання та навчання	Викладання та навчання за ОПП здійснюється на засадах студентоорієнтованого, компетентнісного та проблемно-орієнтованого підходів і передбачає поєднання теоретичної підготовки з практичною. Освітній процес реалізується із застосуванням традиційних та інноваційних методів навчання: лекційних і семінарських занять, комп'ютерних тренінгів, аналізу кейсів, виконання науково-пошукових завдань, самостійної роботи, навчальної й виробничої практики, індивідуальної та групової дослідницької діяльності. Під час навчання використовуються підручники, навчальні посібники, опорні конспекти лекцій, методичні рекомендації, періодичні наукові видання та ресурси мережі Internet, а також дистанційні освітні технології на платформах Google Workspace for Education, Модульному навчальному середовищі Moodle, Zoom. Навчально-методичні комплекси дисциплін розміщені в Moodle
Оцінювання	Оцінювання навчальних досягнень здобувачів фахової передвищої освіти здійснюється за 100-бальною шкалою. Атестація здобувачів здійснюється у формі кваліфікаційних іспитів. Методи оцінювання результатів навчання за ОПП включають поточний та підсумковий контроль, що реалізується шляхом тестування, усних відповідей, експрес-контрольних, виконання модульних контрольних та розрахункових робіт, усних і письмових іспитів, оцінювання практичних робіт, презентацій, захисту звітів з виробничої практики, підготовка до атестації зі спеціальності. Поточний та підсумковий контроль передбачає виконання завдань різного рівня складності, що забезпечує об'єктивність і диференціацію оцінювання результатів навчання.
6. Перелік компетентностей випускника	
Інтегральна компетентність	Здатність вирішувати типові спеціалізовані задачі та практичні проблеми у сфері обліку та оподаткування або у процесі навчання, що вимагає застосування положень і методів економічних наук, та може характеризуватися певною невизначеністю умов; нести відповідальність за результати своєї діяльності; здійснювати контроль інших осіб у визначених ситуаціях
Загальні компетентності	ЗК 1. Здатність реалізувати свої права і обов'язки як члена суспільства, усвідомлювати цінності громадянського (вільного демократичного) суспільства та необхідність його сталого розвитку, верховенства права, прав і свобод людини і громадянина в Україні. ЗК 2. Здатність зберігати та примножувати моральні, культурні, наукові цінності і досягнення суспільства на основі розуміння історії та закономірностей розвитку предметної області, її місця у загальній системі знань про природу і суспільство та у розвитку суспільства, техніки і технологій,

	використовувати різні види та форми рухової активності для активного відпочинку та ведення здорового способу життя. ЗК 3. Здатність спілкуватися державною мовою як усно, так і письмово. ЗК 4. Здатність спілкуватися іноземною мовою. ЗК 5. Здатність до пошуку, оброблення та аналізу інформації з різних джерел ЗК 6. Здатність застосовувати знання у практичних ситуаціях. ЗК 7. Знання та розуміння предметної області та розуміння професійної діяльності. ЗК 8. Здатність використовувати інформаційні та комунікаційні технології. ЗК9. Здатність до національного спротиву, відповідальної поведінки та ефективних дій в умовах воєнних загроз, надзвичайних і кризових ситуацій, спрямованих на забезпечення особистої та колективної безпеки, захист України, її незалежності та територіальної цілісності
Спеціальні компетентності	СК 1. Здатність аналізувати економічні події та явища з огляду на сучасні теоретичні та методичні основи обліку і оподаткування. СК 2. Здатність використовувати математичний інструментарій для розв'язання прикладних економічних та оптимізаційних завдань в сфері обліку і оподаткування. СК 3. Здатність відображати інформацію про господарські операції суб'єктів господарювання в обліку, їх систематизувати, узагальнювати у звітності й інтерпретувати для задоволення інформаційних потреб осіб, які ухвалюють управлінські рішення. СК 4. Здатність застосовувати норми права та податкового законодавства України у практичній діяльності суб'єктів господарювання. СК 5. Здатність оцінювати результати господарської діяльності підприємств на основі знань сучасних методик аналізу. СК 6. Здатність здійснювати обліково-аналітичні процедури із застосуванням спеціалізованих програмних засобів і комп'ютерних технологій. СК 7. Здатність перевіряти законність, достовірність, економічну доцільність господарських і фінансових операцій з метою збереження власності, попередження порушень та зловживань. СК 8. Здатність використовувати методи обліку і оподаткування на підприємстві. СК 9. Здатність використовувати знання національних стандартів обліку. СК 10. Здатність демонструвати розуміння вимог щодо професійної діяльності, зумовлених необхідністю забезпечення сталого розвитку України, її зміцнення як демократичної, соціальної, правової держави. СК 11. Здатність організовувати власну професійну діяльність, застосовувати знання для розв'язання практичних ситуацій, ухвалювати рішення відповідно до законодавства. СК 12. Здатність застосовувати етичні принципи під час виконання професійних обов'язків ***Компетентності визначені освітньою програмою*** СК 13. Здатність досліджувати обліково-економічні процеси

	та господарські операції; СК 14. Здатність розкривати тенденції і пропорції господарського розвитку з визначенням невикористаних господарських резервів

7. Нормативний зміст підготовки здобувачів фахової передвищої освіти, сформульований у термінах результатів навчання

РН 1. Знати економічні категорії та закони для розуміння зв'язків, що існують між процесами та явищами в різних економічних системах.

РН 2. Розуміти місце предметної області в загальній базі знань та значення облікової, податкової і статистичної систем в інформаційному забезпеченні користувачів під час розв'язання проблем сфери економічної відповідальності підприємств.

РН 3. Визначати сутність об'єктів обліку і оподаткування для розуміння їх ролі та впливу на результати господарської діяльності.

РН 4. Ідентифікувати джерела та розуміти методологію визначення і методи отримання облікових даних для узагальнення економічної інформації.

РН 5. Застосовувати математичний інструментарій для розв'язання прикладних завдань у сфері обліку і оподаткування.

РН 6. Використовувати особливості обліку і оподаткування у професійній діяльності та господарській практиці.

РН 7. Характеризувати господарські операції та процеси, вміти документально їх оформлювати для відображення в обліку підприємств.

РН 8. Формувати й аналізувати фінансову, податкову і статистичну звітність для визначення показників забезпеченості підприємства ресурсним потенціалом та його ефективного використання

РН 9. Дотримуватися вимог податкового законодавства щодо розрахунку і сплати податків, зборів, обов'язкових платежів, їх обліку та формування податкової звітності суб'єктів господарювання.

РН 10. Формувати і надавати облікову-аналітичну інформацію для ухвалення управлінських рішень з метою підвищення ефективності бізнесу.

РН 11. Визначати й аналізувати фінансово-економічні показники діяльності підприємства для виявлення резервів раціонального використання матеріальних, трудових і фінансових ресурсів.

РН 12. Застосовувати спеціалізовані інформаційні системи і комп'ютерні технологій для розв'язання задач з обробки даних у сфері професійної діяльності.

РН 13. Аналізувати особливості функціонування підприємств для здійснення обліку їх господарської діяльності.

РН 14. Використовувати нормативно-правові документи і національні стандарти для ведення бухгалтерського обліку суб'єктів господарювання.

РН 15. Володіти державною та іноземною мовами у професійній діяльності.

РН 16. Вміти працювати самостійно і в команді, нести професійну відповідальність за результати роботи, дотримуватися норм та стандартів професійної етики для досягнення спільної мети.

РН 17. Дотримуватися вимог професійної діяльності, зумовлених необхідністю забезпечення економічного розвитку України.

РН 18. Дотримуватися безпеки життєдіяльності та вживати заходів щодо збереження навколишнього середовища

Програмні результати визначені освітньою програмою

РН 19. Аналізувати та узагальнювати результати діяльності підприємства.

РН 20. Обґрунтовувати управлінські рішення, надавати об’єктивну оцінку їх прийняття, визначати результати діяльності підприємства.

РН21. Застосовувати знання та практичні навички з основ національного спротиву для забезпечення особистої та колективної безпеки, надання домедичної допомоги, орієнтування на місцевості, безпечної комунікації, дій в умовах воєнних загроз, надзвичайних і кризових ситуацій та протидії інформаційно-психологічним впливам.

8. Ресурсне забезпечення реалізації освітньо-професійної програми	
Кадрове забезпечення	Кадрове забезпечення освітньо-професійної програми здійснюється педагогічними працівниками, які відповідають вимогам Ліцензійних умов провадження освітньої діяльності у сфері фахової передвищої освіти та забезпечують досягнення програмних результатів навчання. Педагогічні працівники, задіяні у реалізації освітньо-професійної програми, систематично підвищують кваліфікацію та проходять стажування відповідно до вимог чинного законодавства, впроваджують результати професійного розвитку, практичного досвіду та методичних напрацювань в освітній процес. До проведення навчальних занять можуть залучатися фахівці-практики, представники роботодавців та інших закладів освіти на умовах, визначених внутрішніми нормативними документами закладу освіти.
Матеріально-технічне забезпечення	Матеріально-технічне забезпечення реалізації освітньо-професійної програми відповідає вимогам Ліцензійних умов провадження освітньої діяльності у сфері фахової передвищої освіти. Освітній процес здійснюється у навчальних кабінетах та комп'ютерних лабораторіях, оснащених комп'ютерною технікою з програмним забезпеченням, мультимедійним обладнанням та доступом до мережі Інтернет, у тому числі з використанням бездротового підключення (Wi-Fi). Під час вивчення фахових дисциплін використовуються загальнодоступні програмні засоби для обробки фінансово-економічної інформації, електронні таблиці, онлайн-сервіси, електронні ресурси та навчальні інформаційні матеріали. У закладі освіти функціонують бібліотека та читальна зала, актова зала, спортивна і тренажерна зали, спортивний майданчик, медичний пункт, гуртожиток та інші об'єкти соціальної інфраструктури. Навчальні приміщення та аудиторії відповідають будівельним, санітарним і протипожежним нормам.
Інформаційне та навчально-методичне забезпечення	Забезпеченість освітнього процесу здобувачів освіти навчальною та довідковою літературою, методичними матеріалами, а також нормативною документацією відповідає діючим нормативам забезпеченості контингенту здобувачів освіти за спеціальністю. У навчанні використовують як бібліотечний фонд та електрону базу бібліотеки, так і власні навчально-методичні розробки педагогічних працівників. Офіційний вебсайт закладу фахової передвищої освіти містить інформацію про освітні програми, навчальну і виховну діяльність, структурні підрозділи, правила прийому, контингент. За посиланням на сайті коледжу http://csbc.edu.ua забезпечується цілодобовий доступ до навчальних матеріалів усіх освітньо-професійних програм На території коледжу працює бездротова мережа Інтернет.
9. Академічна мобільність	

Національна кредитна мобільність	Національна кредитна мобільність студентів, науково-педагогічних та педагогічних працівників коледжу, у т.ч. навчання, стажування, проходження навчальної і виробничої практик, викладання та підвищення кваліфікації організовується на підставі партнерських угод про співробітництво коледжу з закладами освіти України та іноземних партнерів.
Міжнародна кредитна мобільність	За угодами з іноземними партнерами
Навчання іноземних здобувачів вищої освіти	Не передбачено

2. Перелік освітніх компонентів і логічна послідовність їх виконання

2.1. Перелік освітніх компонентів ОПП

Код ОК	Освітні компоненти ОПП (навчальні дисципліни, курсові проекти (роботи), практики, кваліфікаційна робота)	Кількість кредитів ЄКТС	Форма підсумкового контролю
1	**2**	**3**	**4**
1. Обов'язкові компоненти ОП			
1.1. Обов'язкові освітні компоненти, що формують загальні компетентності			
SS001	Правознавство та право інтелектуальної власності / Science of Law and Intellectual Property Law	3	Залік
EN104/ EN204	Practical English	12	Залік
SS007	Політологія, філософія, культурологія / Politology, Philosophy, Cultural Studies	3	Іспит
CE026	Інфоматика та комп'ютерні технології / Computer Sciemce and Computer Technologies	3	Залік
UK004	Українські студії: професійна риторика та документознавство / Ukrainian Studies: Professional Rhetoric and Records Management	3	Залік
PH003	Основи національного спротиву / Fundamentals of National Resistance	3	Залік
PH001	Фізична культура / Physical Education	6	Залік
1.2. Обов'язкові освітні компоненти що формують спеціальні компетентності			
NS014	Безпека життєдіяльності та охорона праці / Life Safeti and Labol Protection	3	Залік
NS001	Вища математика / Higher Mathematics	3	Залік
DP007	Економічна теорія / Economic Theory	6	Іспит
DP008	Економіка і фінанси підприємства / Enterprise Economy and Finance	3	Залік
AF002	Бухгалтерський облік: загальна теорія / Accounting: general theory	6	Залік
AF026	Основи аудиту / Basics of Auditing	3	Іспит
DP100	Економічна аналітика та основи статистики / Economic Analitics and Fundamental Statistics	3	Залік
AF003	Бухгалтерський облік / Accounting	6	Іспит
AF009	Контроль і ревізія / Control and Audit	3	Іспит
AF010	Інформаційні системи і технології в обліку і оподаткуванні / Information Systems and Technologies in Accounting and Taxation	3	Залік
AF004	Податкова система / Tax System	3	Іспит
AF005	Облік і звітність у бюджетних установах / Accounting and Reporting in Budgetary Institutions	3	Іспит
PTA101	Навчальна практика / Practical Training	6	Залік
PEA101	Виробнича практика / Training at the Enterprise	6	Захист звітів
FCA001	Кваліфікаційний іспит за фахом: Бухгалтерський облік	1	ПА
FCA002	Кваліфікаційний іспит за фахом: Податкова	1	ПА

	система		
FCA003	Кваліфікаційний іспит за фахом: Облік і звітність у бюджетних установах	1	ПА
Загальний обсяг обов'язкових освітніх компонентів:		93	
2. Вибіркові освітні компоненти ОПП (за вибором здобувачів фахової перед вищої освіти)			
2.1. Вибіркові освітні компоненти що формують загальні компетентності			
ВК1	Дисципліна за вибором студента	3	Залік
ВК2	Дисципліна за вибором студента	3	Залік
ВК3	Дисципліна за вибором студента	3	Залік
2.2. Вибіркові освітні компоненти, що формують спеціальні компетентності			
ВК4	Дисципліна за вибором студента	6	Залік
ВК5	Дисципліна за вибором студента	3	Залік
ВК6	Дисципліна за вибором студента	6	Залік
ВК7	Дисципліна за вибором студента	3	Залік
Загальний обсяг вибіркових компонент:		27	
ЗАГАЛЬНИЙ ОБСЯГ ОПП		120	

2.2. Структурно логічна схема ОПП

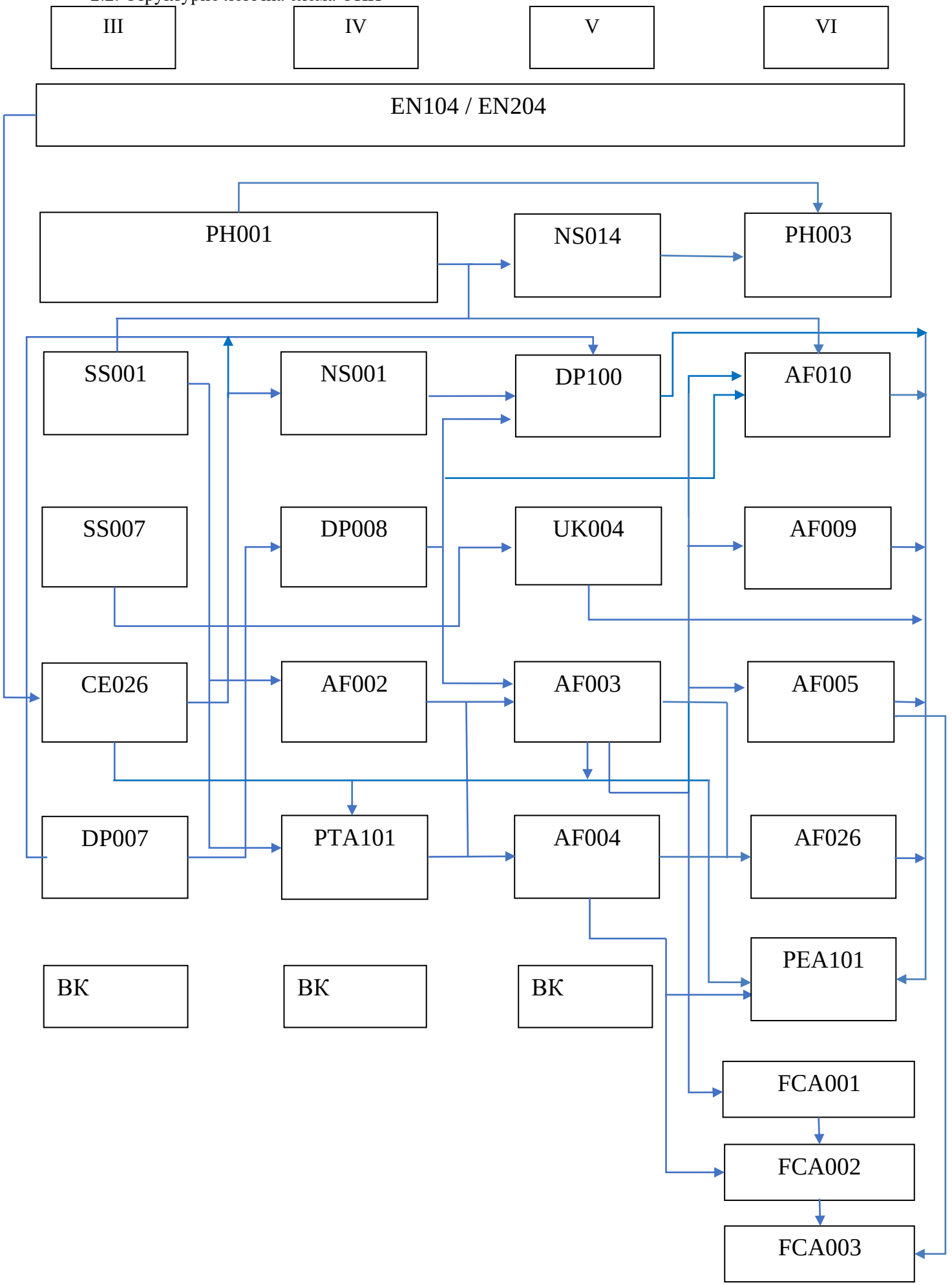

3. Форми атестації здобувачів фахової передвищої освіти

Форми атестації здобувачів фахової передвищої освіти	Атестація здобувачів фахової передвищої освіти ОПП «Облік і оподаткування» спеціальності D1 «Обік і оподаткування» здійснюється у формі кваліфікаційних іспитів. Черкаський державний фаховий бізнес-коледж на підставі рішення екзаменаційної комісії присуджує особі, яка продемонструвала відповідність результатів навчання вимогам ОПП, освітньо-професійний ступінь фахового молодшого бакалавра та присвоює кваліфікацію фаховий молодший бакалавр з обліку і оподаткування. Особі, яка успішно виконала відповідну ОПП, видають диплом фахового молодшого бакалавра. Атестація здійснюється відкрито і публічно.
Вимоги до кваліфікаційного іспиту	Кваліфікаційні іспити спрямовані на перевірку досягнень результатів навчання, визначених стандартом та ОПП. До структури атестації входить оцінювання компетентностей з таких кваліфікаційних іспитів дисциплін: Кваліфікаційний іспит за фахом: Бухгалтерський облік Кваліфікаційний іспит за фахом: Податкова система Кваліфікаційний іспит за фахом: Облік і звітність у бюджетних установах. Рівень фахової підготовки здобувачів освіти встановлюється опосередковано за допомогою різних за формою та складності завдань і складається з теоретичної частини (тестові завдання) та практичної частини (розв'язання ситуаційних завдань та аналітичних задач), що дозволяють перевірити рівень сформованості фахових компетентностей, уміння застосовувати теоретичні знання в практичних ситуаціях, аналізувати управлінські та економічні процеси й обґрунтовувати прийняття професійних рішень. Технологія кваліфікаційного іспиту включає такі етапи: - створення банку тестових і ситуаційних завдань та аналітичних задач; - розроблення об'єктивних критеріїв оцінювання завдань; - формування екзаменаційних білетів (комплектів завдань); - проведення кваліфікаційного іспиту; - перевірка результатів виконання тестових, теоретичних і практичних завдань; - оцінювання рівня професійної підготовки здобувачів фахової передвищої освіти відповідно до затверджених критеріїв; - узагальнення та аналіз результатів кваліфікаційного іспиту.

4. Вимоги до наявності системи внутрішнього забезпечення якості фахової передвищої освіти

У Черкаському державному фаховому бізнес-коледжі функціонує система забезпечення якості освітньої діяльності та якості фахової передвищої освіти (внутрішня система забезпечення якості освіти), яка передбачає здійснення таких процедур і заходів:

1) визначення та оприлюднення політики, принципів та процедур забезпечення якості фахової передвищої освіти, що інтегровані до загальної системи управління коледжу, узгоджені з його стратегією і передбачають залучення внутрішніх та зовнішніх заінтересованих сторін;

2) визначення і послідовне дотримання процедур розроблення освітньо-професійної програми, яка забезпечує відповідність її змісту стандарту фахової передвищої освіти зі спеціальності «Облік і оподаткування», Професійному стандарту «Бухгалтер» декларованим цілям, урахування позицій заінтересованих сторін, чітке визначення кваліфікацій, що присуджуються та/або присвоюються та які узгоджені з Національною рамкою кваліфікацій;

3) здійснення за участю здобувачів освіти моніторингу та періодичного перегляду освітньо-професійних програм з метою гарантування досягнення встановлених для них цілей та їх відповідності потребам здобувачів фахової передвищої освіти і суспільства, включаючи опитування здобувачів фахової передвищої освіти;

4) забезпечення дотримання вимог правової визначеності, оприлюднення та послідовного дотримання нормативних документів коледжу, що регулюють усі стадії підготовки здобувачів фахової передвищої освіти (прийом на навчання, організація освітнього процесу, визнання результатів навчання, переведення, відрахування, атестація);

5) забезпечення релевантності, надійності, прозорості та об’єктивності оцінювання, що здійснюється у рамках освітнього процесу;

6) визначення та послідовне дотримання вимог щодо компетентності педагогічних (науково-педагогічних) працівників, застосування чесних і прозорих правил прийняття на роботу та безперервного професійного розвитку персоналу;

7) забезпечення необхідного фінансування освітньої та викладацької діяльності, а також адекватних та доступних освітніх ресурсів і підтримки здобувачів фахової передвищої освіти за освітньо-професійною програмою;

8) забезпечення збирання, аналізу і використання відповідної інформації для ефективного управління освітньо-професійною програмою та іншою діяльністю коледжу;

9) забезпечення публічної, зрозумілої, точної, об’єктивної, своєчасної та легкодоступної інформації про діяльність коледжу та освітньо-професійної програми, умови і процедури присвоєння ступеня фахової передвищої освіти та кваліфікації;

10) забезпечення дотримання академічної доброчесності педагогічними та науково-педагогічними працівниками коледжу та здобувачами фахової передвищої освіти, у тому числі створення і забезпечення функціонування ефективної системи запобігання та виявлення академічного плагіату та інших порушень академічної доброчесності, притягнення порушників до академічної відповідальності;

11) періодичне проходження процедури зовнішнього забезпечення якості фахової передвищої освіти;

12) залучення здобувачів фахової передвищої освіти та роботодавців як повноправних партнерів до процедур і заходів забезпечення якості освіти;

5. Матриця відповідності компетентностей випускника компонентам освітньо-професійної програми

	Загальні компетенції (ЗК)									Спеціальні компетентності (СК)												
	ЗК1	ЗК2	ЗК3	ЗК4	ЗК5	ЗК6	ЗК7	ЗК8	ЗК9	СК1	СК2	СК3	СК4	СК5	СК6	СК7	СК8	СК9	СК10	СК11	СК12	СК13	СК14
SS001	+		+										+										
PH003	+																						
PH001		+																					
EN104 / EN204				+																			
SS007	+	+	+																+				
CE026	+		+		+	+					+												
NS014		+	+			+													+	+	+		
NS001						+					+												
UK004			+			+																	
DP007	+	+																			+		+
DP008			+		+	+	+			+			+	+						+			
AF002			+		+	+	+					+	+				+	+	+			+	
PTA101			+		+	+	+	+			+	+					+	+	+			+	
AF026			+		+	+	+				+			+		+	+	+	+	+			
DP100			+		+	+	+			+	+			+		+				+		+	+
AF003			+		+	+	+					+	+				+	+	+	+		+	
AF009			+		+	+	+			+	+	+	+	+	+	+	+	+	+	+	+	+	
AF010			+	+	+	+	+	+			+	+			+		+	+					
AF004			+			+	+			+			+				+		+	+			
AF005			+		+	+	+				+	+	+				+	+	+			+	
PEA101	+	+	+	+	+	+	+	+		+	+	+	+	+	+	+	+	+	+	+	+	+	+

6. Матриця відповідності результатів навчання та компетентностей

	Результати навчання																				
	PH1	PH2	PH3	PH4	PH5	PH6	PH7	PH8	PH9	PH10	PH11	PH12	PH13	PH14	PH15	PH16	PH17	PH18	PH19	PH20	PH21
SS001	+														+	+					
PH003	+																				+
PH001																		+			
EN104 / EN204															+						
SS007	+														+	+					
CE026	+														+	+	+				
NS014															+	+		+			
NS001					+										+	+					
UK004															+	+					
DP007					+														+		
DP008	+	+						+		+	+		+		+	+			+		
AF002		+	+											+	+	+	+				
PTA101					+		+	+	+					+	+	+					
AF026			+	+	+	+	+							+	+	+					
DP100	+	+			+					+	+		+		+	+					
AF003		+	+	+	+	+	+	+	+	+				+	+	+			+		
AF009		+	+	+	+		+		+		+		+	+	+	+	+				
AF010				+		+	+	+	+	+	+	+		+	+	+					
AF004		+	+			+			+						+	+					
AF005	+	+	+	+	+	+	+	+						+	+	+					
PEA101	+	+	+	+	+	+	+	+	+	+	+	+	+	+	+	+	+	+	+	+	+

7. Матриця відповідності результатів навчання та компетентностей

Результати навчання	Компетентності																							
	Загальні									Спеціальні														
	ЗК1	**ЗК2**	**ЗК3**	**ЗК4**	**ЗК5**	**ЗК6**	**ЗК7**	**ЗК8**	**ЗК9**	**СК1**	**СК2**	**СК3**	**СК4**	**СК5**	**СК6**	**СК7**	**СК8**	**СК9**	**СК10**	**СК11**	**СК12**	**СК13**	**СК14**
РН1	+	+							+	+												+	+
РН2		+									+											+	+
РН3			+	+									+	+			+		+	+			
РН4										+					+								
РН5	+		+	+								+	+		+	+					+	+	+
РН6			+	+		+	+						+					+		+			
РН7					+							+						+					
РН8			+		+		+	+		+		+	+		+			+					
РН9								+				+	+						+				
РН10			+	+	+	+	+	+							+	+			+			+	+
РН11						+	+						+			+						+	+
РН12			+	+				+					+	+			+		+				
РН13						+	+					+			+	+		+				+	+
РН14							+								+			+					
РН15								+						+			+				+	+	+
РН16					+									+			+		+		+	+	+
РН17			+	+		+							+							+			
РН18		+																			+		
РН19	+	+	+	+	+	+	+	+	+	+	+	+	+	+	+	+	+	+	+	+	+	+	+